ALPHA WORKS

iKON 12

PORTABLE SPEAKER

QUICK START GUIDE

Thank you for choosing the **Alpha Works iKON 12**
Portable Speaker.

Please read this manual carefully before use to ensure optimal performance.
Keep it for future reference.
For any additional questions or comments, contact us at:

Email: **support@alphaworksaudio.com**
Website: **www.alphaworksaudio.com**

WHAT'S IN THE BOX

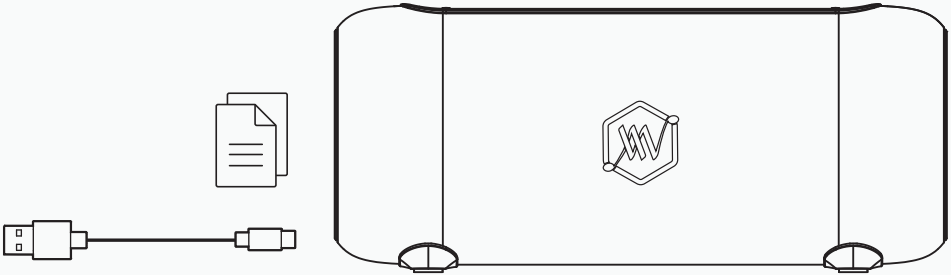

BUTTON CONFIGURATION

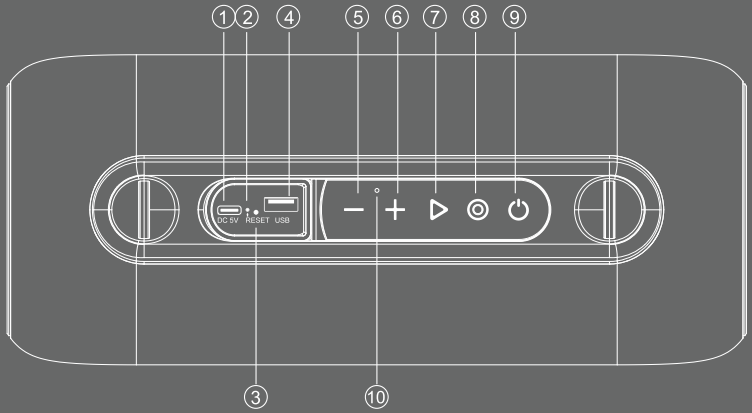

BUTTONS CONFIGURATION / NÚT ĐIỀU KHIỂN / 按键配置说明

EN

1. USB-C Charging Port
2. RESET Jack
3. Charging Indicator
4. USB Port
5. Backward/Volume Down
6. Forward/Volume Up
7. Play/Pause
8. Mode Button (turn the modes between Bluetooth, USB disk)
9. Power On/Off
10. Built-in Microphone

VI

1. Cổng sạc USB-C
2. Cổng RESET
3. Đèn báo
4. Cổng USB
5. Lùi bài / Giảm âm lượng
6. Tiến bài / Tăng âm lượng
7. Phát / Tạm dừng
8. Nút chuyển chế độ (Kết nối không dây/ USB / AUX-IN)
9. Nút nguồn (Bật / Tắt)
10. Micro tích hợp

ZH-CN

1. USB-C 充电接口
2. USB接口
3. AUX音频接口
4. 上一曲 / 音量减小
5. 下一曲 / 音量增加
6. 播放 / 暂停
7. 播放 / 暂停
8. 模式切换按钮（蓝牙, USB, AUX-IN）
9. 电源开关（开 / 关）
10. 内置麦克风

POWER ON

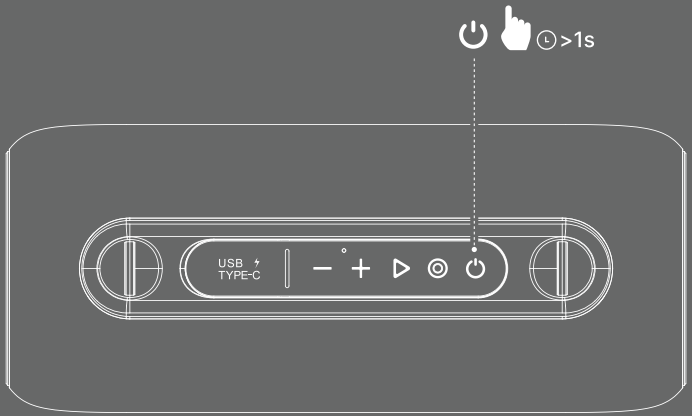

The speaker auto-powers off after 10 minutes without a Bluetooth connection but stays on if it is in USB mode.

POWER ON / BẬT NGUỒN / 开机

EN

1. Power On: Press the power button for 1s to power on, the speaker enters pairing mode by default.
2. Power Off: Press the power button for 1s.
Note: The speaker auto-powers off after 10 minutes without a Bluetooth connection but stays on in AUX or USB mode.

VI

1. Bật nguồn: Nhấn nút nguồn trong 1 giây, loa sẽ tự động vào chế độ ghép nối.
2. Tắt nguồn: Nhấn nút nguồn trong 1 giây.
Lưu ý: Loa sẽ tự động tắt sau 10 phút nếu không có kết nối Bluetooth. Tuy nhiên, ở chế độ AUX hoặc USB, loa sẽ không tự động tắt.

ZH-CN

1. 开机：按下电源键1秒即可开机，扬声器默认进入配对模式。
2. 关机：按下电源键1秒即可关机。
注意：如果10分钟内没有蓝牙连接，扬声器会自动关机，但在AUX或USB模式下会保持开启。

WIRELESS PAIRING

The speaker automatically enters pairing mode when turned on. If it reconnects to the most recently connected device.

Additionally, the speaker can connect to high-resolution digital audio sources via the USB port.

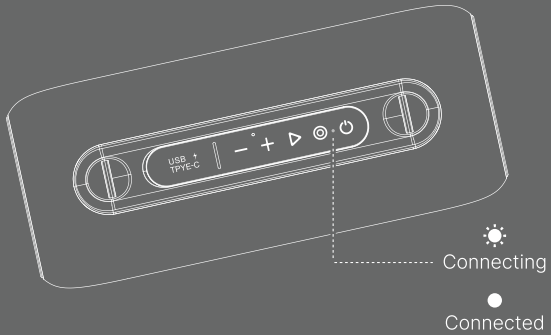

WIRELESS PAIRING / GHÉP NỐI KHÔNG DÂY / 无线配对

EN

1. The speaker will reconnect to the most recently connected device when turned on.
2. Choose AW-iKON 12 on your device to connect.
Note: hold this ◎ button for 3s to disconnect.

VI

1. Loa sẽ tự động kết nối lại với thiết bị được kết nối gần nhất khi bật nguồn.
2. Chọn AW-iKON 12 trên thiết bị của bạn để kết nối.
Lưu ý: Nhấn giữ nút ◎ trong 3 giây để ngắt kết nối.

ZH-CN

1. 扬声器开机后会自动重新连接到最近连接的设备。
2. 在您的设备上选择 AW-iKON 12 进行连接。
注意：长按 ◎ 按钮3秒可断开连接。

TRUE WIRELESS STEREO

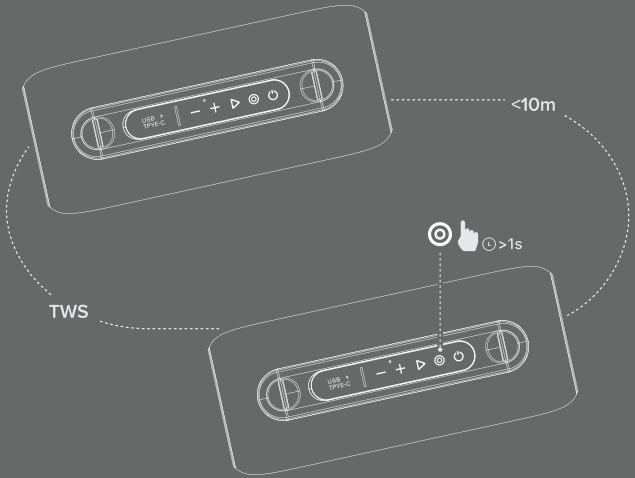

Make sure the secondary speaker is in connection mode.

The main speaker's wireless indicator flashes blue while waiting for a device to connect.

TRUE WIRELESS STEREO (TWS)

EN

1. Activate TWS Pairing Mode: Press and hold the ◎ button on the main speaker. A tone play; no light.
2. Confirm Connection: Both speakers beep. Main speaker's light stays on; secondary speaker's light flashes.
3. Play Music: Use the wireless connection on the main speaker. Audio will sync on both speakers.
4. Disconnect TWS Mode: Press and hold the ◎ button. A disconnect tone will play, and the second speaker's light will flash.

VI

1. Vào chế độ ghép nối TWS: Nhấn giữ nút ◎ trên con loa chính sẽ báo âm tín hiệu kết nối, không báo đèn.
2. Xác nhận kết nối: Hai loa đều phát tiếng bíp. Loa chính đèn luôn sáng, loa phụ nhấp nháy.
3. Phát nhạc: Sử dụng kết nối Không dây trên loa chính, âm thanh sẽ đồng bộ trên cả hai loa.
4. Ngắt chế độ TWS: Nhấn giữ nút ◎ sẽ có âm báo ngắt kết nối TWS và loa thứ 2 sẽ nháy đèn.

ZH-CN

1.进入TWS配对模式：长按主音箱上的 ◎ 按钮，会有配对提示音，无指示灯提示。
2.确认连接：两个音箱都会发出提示音。主音箱指示灯常亮，副音箱指示灯闪烁。
3.播放音乐：使用主音箱的无线连接，声音将在两个音箱中同步播放。
4.断开TWS模式：长按 ◎ 按钮，会有断开提示音，第二个音箱的指示灯会闪烁。

BUTTON CONTROL

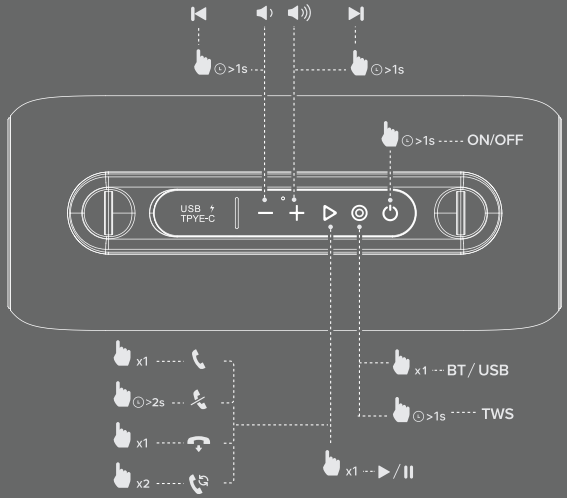

To reset and clear the previous operation memory, long press and hold — for 5 seconds

MUSIC CONTROL / ĐIỀU KHIỂN NHẠC / 音乐控制

EN

▷ Press to play/pause music.

— / + Volume Control: Short press — to decrease volume, + to increase volume.
Track Control: Long press (>1s) — for the previous track, + for the next track.

VI

▷ Nhấn để phát/tạm dừng nhạc.

— / + Điều chỉnh âm lượng: Nhấn — để giảm âm lượng, + để tăng âm lượng.
Chuyển bài hát: Nhấn giữ (>1s) — để quay lại bài trước, + để chuyển tới bài tiếp theo.

ZH-CN

▷ 按下播放/暂停音乐。

— / + 音量控制：短按 — 降低音量，短按 + 增加音量。
曲目控制：长按 — 切换到上一首，长按 + 切换到下一首。

CHARGING

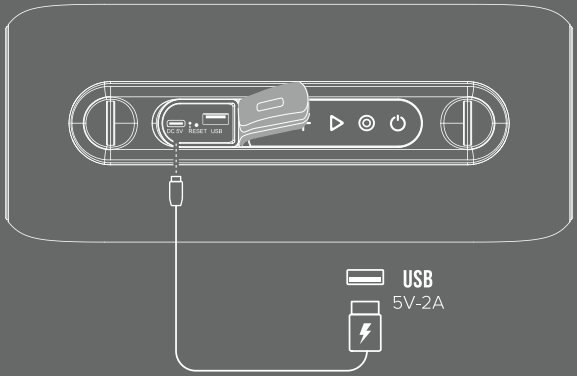

When the battery is low, the red light quickly, when on charging, the red light keeps on; when it is fully charged, the red light goes off.

Low battery | Charging in progress & Fully charged

CHARGING / SẠC PIN / 充电

EN

Speaker: Use a 5V-2A power source (adapter, power bank, or PC).
Low battery alerts: Red light flashing.
Charging in progress & Fully charged: Solid red.

VI

Loa: Sử dụng nguồn 5V-2A (adapter, sạc dự phòng hoặc máy tính).
Cảnh báo pin yếu: Đèn đỏ nhấp nháy.
Đang sạc & Đã sạc đầy: Đèn đỏ sáng liên tục.

ZH-CN

音箱：使用5V-2A电源（适配器、充电宝或电脑）。
低电量警示：红灯闪烁。
充电中 & 充满电：红灯常亮。

TECH SPEC

EN

Speaker

• Wireless version	V5.3
• Water resistant	IPX5
• Transducers	2 x 2.75 inch Full-Range
• Frequency Response	80Hz-16kHz
• Output power	RMS 20W, Peak 40W
• Transmission Distance	≥10 m (Open area)
• Music playtime	9 Hours (50% volume)
• Battery capacity	4400 mAh (3.7V)
• Battery charging time	3 Hours
• Charging port	5V-2A
• Input	Wireless / USB
• Dimension (W x H x D)	283 x 124 x 120 mm

THÔNG SỐ KỸ THUẬT / 技术规格

VI / ZH-CN

Loa

- Phiên bản không dây: V 5.3
- Kháng nước: IPX5
- Bộ chuyển đổi âm thanh: 2 x 2.75 inch Loa toàn dải
- Tần số đáp ứng: 80Hz-16kHz
- Công suất đầu ra: 20W RMS, 40W Peak (ở 3Ω)
- Khoảng cách truyền tín hiệu: ≥10 m (không gian thoáng)
- Thời gian phát nhạc: 9 giờ (50% âm lượng)
- Dung lượng pin: 7.4V, 2200 mAh
- Thời gian sạc pin: 3 giờ
- Cổng sạc: USB-C, 5V-2A
- Đầu vào: Kết nối không dây / USB
- Kích thước (Rộng x Cao x Sâu): 283 x 124 x 120 mm

扬声器

- 无线版本： V5.3
- 防水等级： IPX5
- 换能器： 2 x 2.75 英寸全频扬声器
- 频率响应： 80Hz-16kHz
- 输出功率： 额定功率 20W，峰值功率 40W（3Ω）
- 传输距离： ≥10 米（开阔区域
- 音乐播放时间： 9 小时（50% 音量）
- 电池容量： 7.4V, 2000 mAh)
- 电池充电时间： 3 小时
- 充电端口： USB-C, 5V-2A
- 输入： 无线 / USB
- 尺寸（宽 x 高 x 深）： 283 x 124 x 120 mm

TROUBLESHOOTING

EN

• Device not connecting	Restart the speaker and try pairing again. Ensure no other devices are connected. Reset if needed by short-press the RESET button with a small round pin.
• No sound	Check volume, mute status, and input mode. Try a different audio source.
• Speaker not powering on	Charge the speaker and let it charge for at least 30 minutes before turning on.
• Unstable connection	Remove obstructions, stay within 10m range, and avoid wireless interference.

XỬ LÝ SỰ CỐ / 故障排除

Thiết bị không kết nối	Khởi động lại loa và thử ghép nối lại. Đảm bảo không có thiết bị nào khác đang kết nối. Đặt lại kết nối thiết bị nếu cần bằng cách nhấn nút RESET bằng que tròn nhỏ.
Không có âm thanh đầu ra	Kiểm tra âm lượng, trạng thái tắt tiếng và chế độ đầu vào. Thử một nguồn âm thanh khác.
Loa không bật nguồn	Cắm và sạc loa ít nhất 30 phút trước khi bật nguồn.
Kết nối không ổn định	Loại bỏ vật cản, giữ khoảng cách trong phạm vi 10m và tránh nhiều sóng không dây.

设备无法连接	重启扬声器并重新尝试配对。 确保没有其他设备已连接。 如有需要，请使用小圆棒按下 RESET 按钮以重置设备连接。
无音频输出	检查音量、静音状态和输入模式。 试试不同的音频源。
扬声器无法开机	给扬声器充电，并至少充电 30 分钟后再开机
连接不稳定	清除障碍物，保持在 10 米范围内，并避免无线干扰。

SAFETY & MAINTENANCE

EN

Please follow these suggestions to help prolong the product lifespan and to understand the warranty clauses clearly.

- Keep It Dry: Avoid moisture to prevent short circuits.
- Avoid Extreme Temperatures: Do not expose to sun, high heat, or cold to protect electronic components and the PCB board.
- Do Not Disassemble: Refrain from opening the product, especially if you are not a professional.
- Handle with Care: Avoid drops, strong vibrations, or impacts to prevent damage to the internal circuitry.
- Use Proper Cleaning Methods: Do not use high-chemical products or detergents. Avoid scratching the surface with sharp objects.
- Limit Charging: Charge for no more than 10 hours. Overcharging may reduce battery lifespan and performance. Use only the recommended charger and avoid leaving the device plugged in overnight.

If the product does not work properly, please contact Alpha Works authorized maintenance agents for assistance. Our staff will help resolve any issues.

AN TOÀN & BẢO DƯỠNG / 安全与维护

VI / ZH-CN

Vui lòng tuân theo các khuyến nghị sau để kéo dài tuổi thọ sản phẩm và hiểu rõ các điều khoản bảo hành.

- Giữ sản phẩm khô ráo: Tránh ẩm ướt để ngăn chặn đoản mạch.
- Tránh nhiệt độ cực đoan: Không để tiếp xúc với ánh nắng mặt trời, nhiệt độ cao hoặc lạnh để bảo vệ linh kiện điện tử và bảng mạch PCB.
- Không tự ý tháo rời: Không mở sản phẩm, đặc biệt nếu bạn không phải là chuyên gia.
- Xử lý cẩn thận: Tránh làm rơi, rung mạnh hoặc va đập để bảo vệ mạch điện bên trong.
- Sử dụng phương pháp vệ sinh phù hợp: Không dùng hóa chất mạnh hoặc chất tẩy rửa. Tránh làm trầy xước bề mặt bằng vật sắc nhọn.
- Hạn chế thời gian sạc: Không sạc quá 10 giờ. Sạc quá mức có thể làm giảm tuổi thọ và hiệu suất pin. Chỉ sử dụng bộ sạc được khuyến nghị và không cắm sạc qua đêm.

Nếu sản phẩm không hoạt động, vui lòng liên hệ với đại lý bảo hành ủy quyền của Alpha Works để được hỗ trợ. Nhân viên của chúng tôi sẽ giúp giải quyết mọi vấn đề.

请遵循以下建议，以延长产品的使用寿命，并清楚了解保修条款。

- 保持干燥：避免受潮，以防短路。
- 避免极端温度：不要暴露在阳光、高温或严寒环境中，以保护电子元件和PCB电路板。
- 不要拆卸：不要自行打开产品，尤其是非专业人士。
- 小心处理：避免摔落、剧烈震动或撞击，以防损坏内部电路。
- 使用适当的清洁方法：避免使用高浓度化学清洁剂或洗涤剂，避免用尖锐物体刮伤表面。
- 限制充电时间：充电时间不超过 10 小时。过度充电可能会缩短电池寿命并影响性能。请使用推荐的充电器，并避免设备长时间插电过夜。

如果产品无法正常工作，请联系 Alpha Works 授权维修代理寻求帮助。我们的工作人员将协助解决任何问题。

CE RoHS

ALPHA WORKS INC.
83-85 White St, New York
NY 10013, USA
www.alphaworksaudio.com

SCAN ME