ALPHA WORKS

LITE660
WIRELESS HEADPHONES

QUICK START GUIDE

THANK YOU!

Thank you for purchasing the
Alpha Works LITE660 Wireless Heaphones.

Please read this user manual thoroughly before use
and keep it for future reference.

For any additional questions or comments, please
contact us at:
Email: **support@alphaworksaudio.com**

ALPHA
WORKS

WHAT'S IN THE BOX

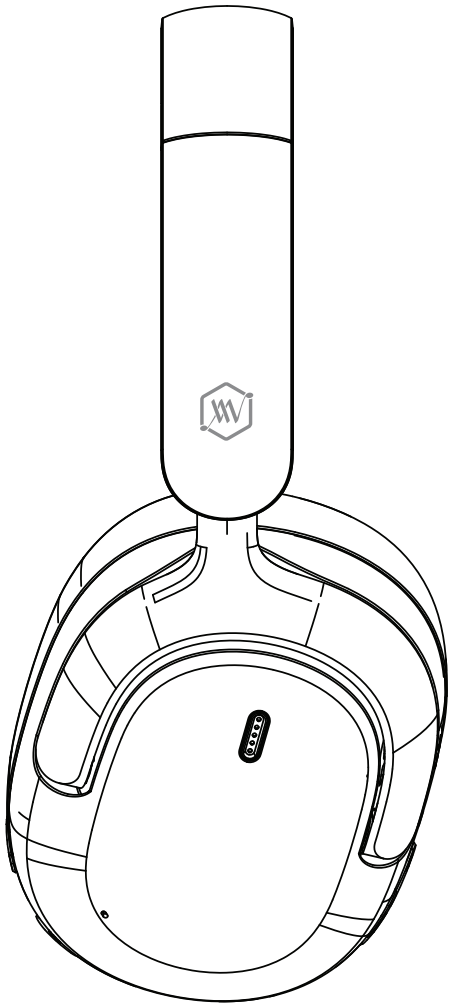

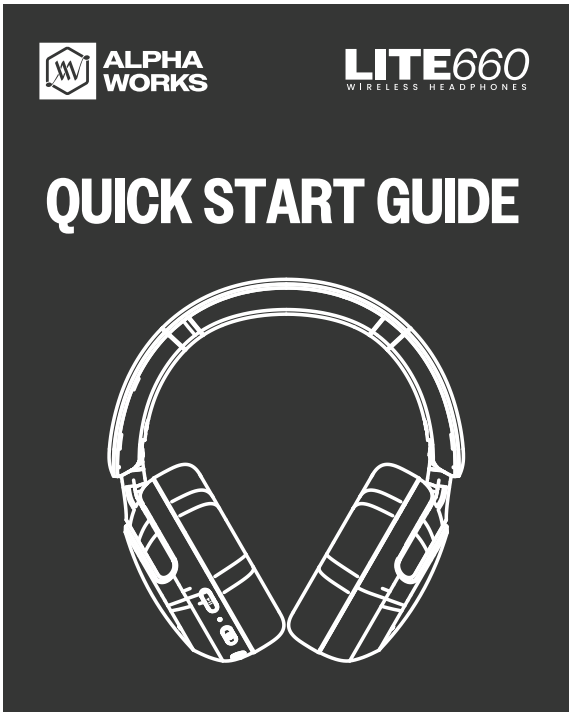

1 x Wireless Headphones
1 x User Manual
1 x AUX Cable
1 x Type-C Charging Cable

POWER ON

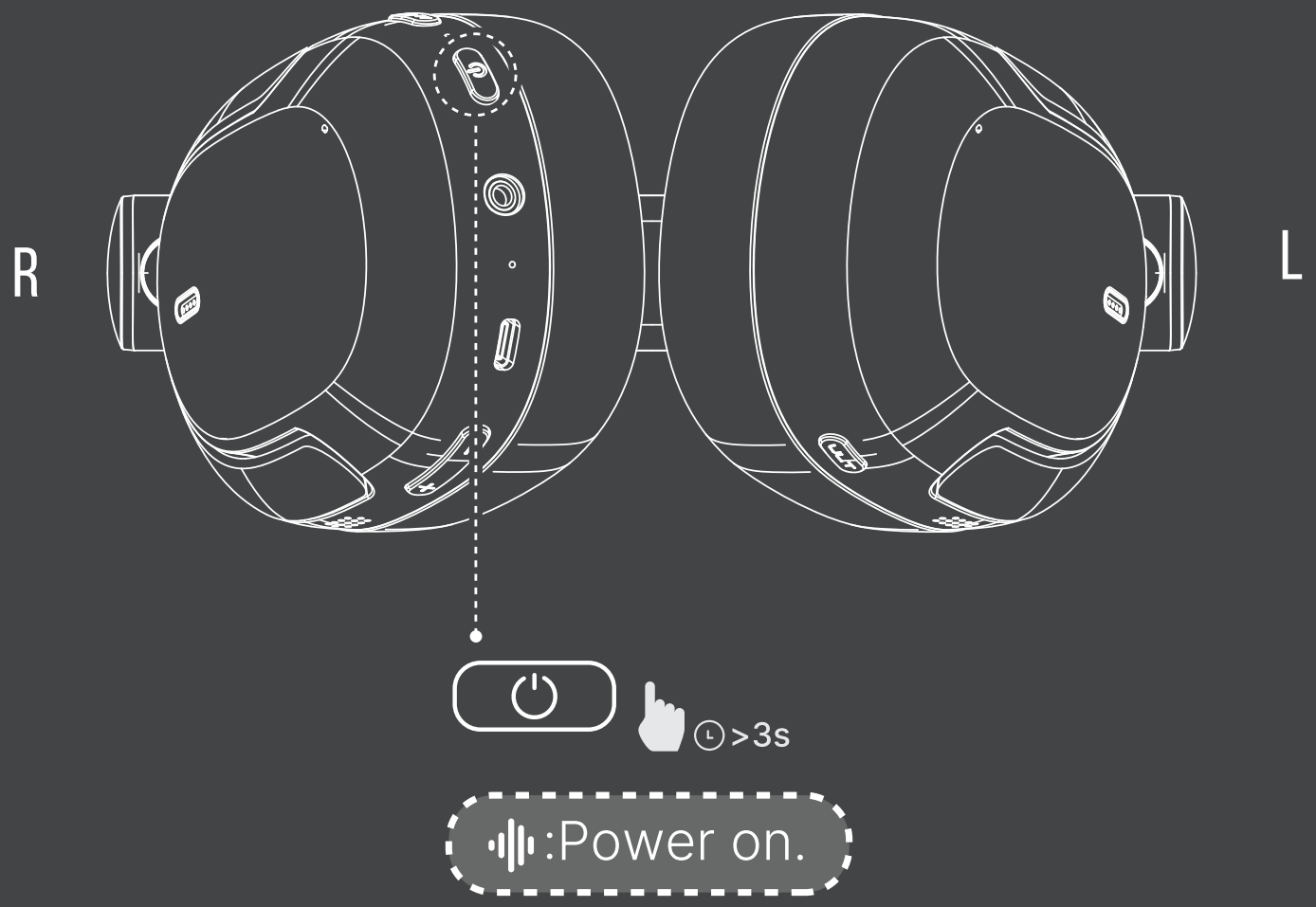

The headphones auto-powers off after 10 minutes without a Wireless connection but stays on if it is in AUX mode.

POWER ON / BẬT NGUỒN / 开机

EN

1. Power On: Press and hold the power button for 3 seconds to turn on. Headphones will enter pairing mode by default.
2. Power Off: Press and hold the power button for 3 seconds to turn off.

Note: If there is no Wireless connection within 10 minutes, headphones will power off automatically.

VI

1. Bật nguồn: Nhấn giữ nút nguồn 3 giây để bật loa, loa sẽ tự động vào chế độ ghép nối.
2. Tắt nguồn: Nhấn giữ nút nguồn 3 giây để tắt loa.

Lưu ý: Nếu sau 10 phút không có kết nối Không dây, tai nghe sẽ tự động tắt.

ZH-CN

1.开机：按下电源键2秒即可开机，耳机默认进入配对模式。

2.关机：按下电源键2秒即可关机。

注意：如果在 10 分钟内没有无线连接，耳机将自动关机。

WIRELESS PAIRING

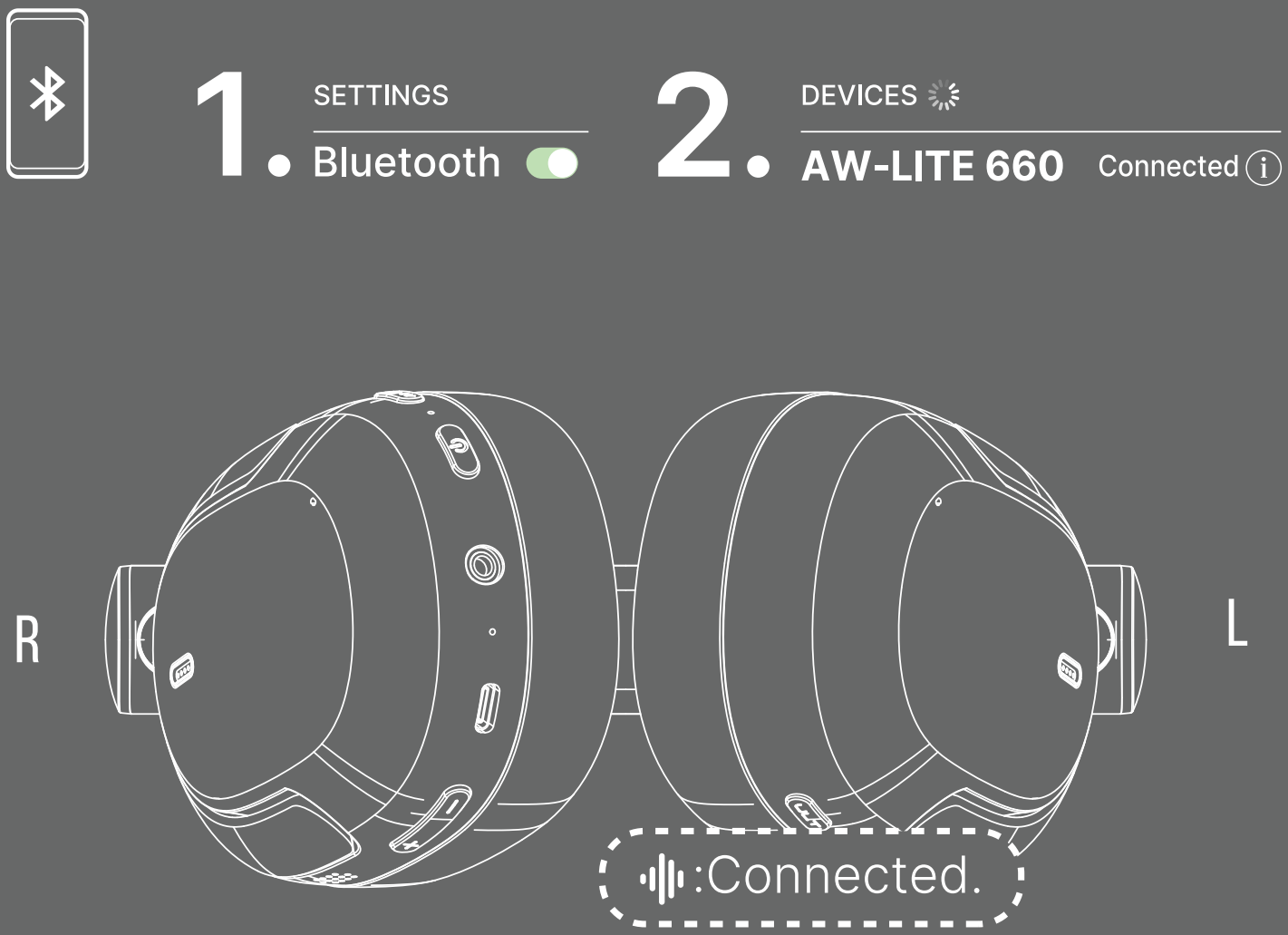

The headphones automatically enters pairing mode when turned on. If it reconnects to the most recently connected device.

WIRELESS PAIRING / GHÉP NỐI KHÔNG DÂY / 无线配对

EN

1. The headphone will reconnect to the most recently connected device when turned on.
2. Choose “AW-LITE 660” on your device to connect.

VI

1. Tai nghe sẽ tự động kết nối lại với thiết bị được kết nối gần nhất khi bật nguồn.
2. Chọn “AW-LITE 660” trên thiết bị của bạn để kết nối.

ZH-CN

1.耳机开机后会自动重新连接到最近连接的设备。

2.在您的设备上选择 “AW-LITE 660” 进行连接。

WIRED LISTENING

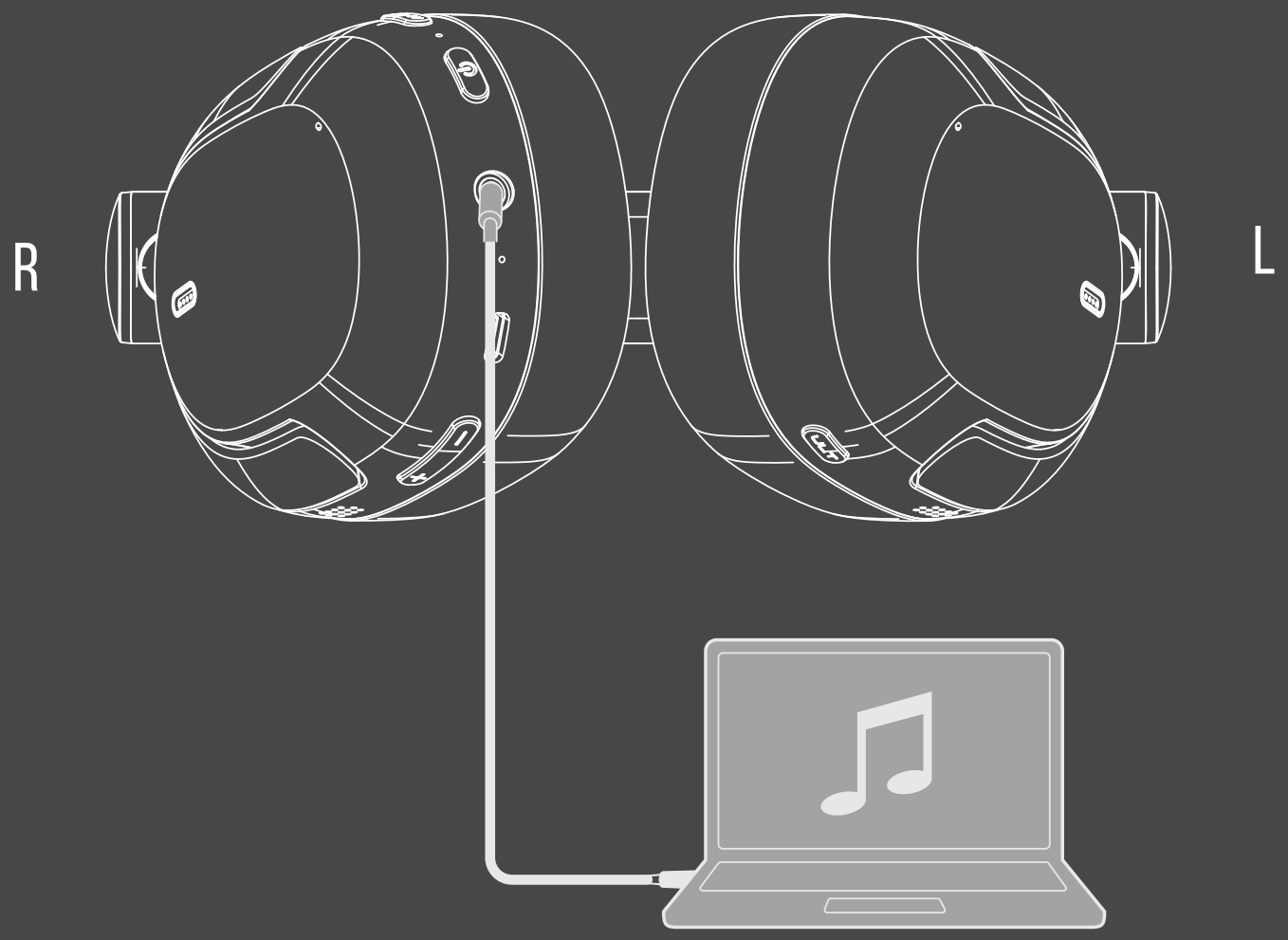

When using the 3.5mm audio cable, the headphone control buttons will be disabled.

If the headphones are connected wirelessly and a 3.5mm cable is plugged in, they will be prioritized and automatically disconnect the wireless connection.

WIRED LISTENING / NGHE CÓ DÂY 3.5MM / 有线听音

EN

Connect the provided audio cable to the headphone's audio jack and the other end to your audio source, such as a smartphone, tablet, or laptop.

Using the headphones in wired mode allows you to enjoy continuous high resolution audio playback.

VI

Kết nối dây âm thanh đi kèm vào cổng âm thanh của tai nghe, đầu còn lại cắm vào thiết bị phát như điện thoại, máy tính bảng hoặc laptop.

Sử dụng tai nghe ở chế độ có dây cho phép bạn thưởng thức âm thanh chất lượng cao liên tục.

ZH-CN

将附带的音频线一端插入耳机的音频插孔，另一端连接到音频源设备，如智能手机、平板电脑或笔记本电脑。

在有线模式下使用耳机，可持续享受高解析音频播放。

BUTTON CONTROL

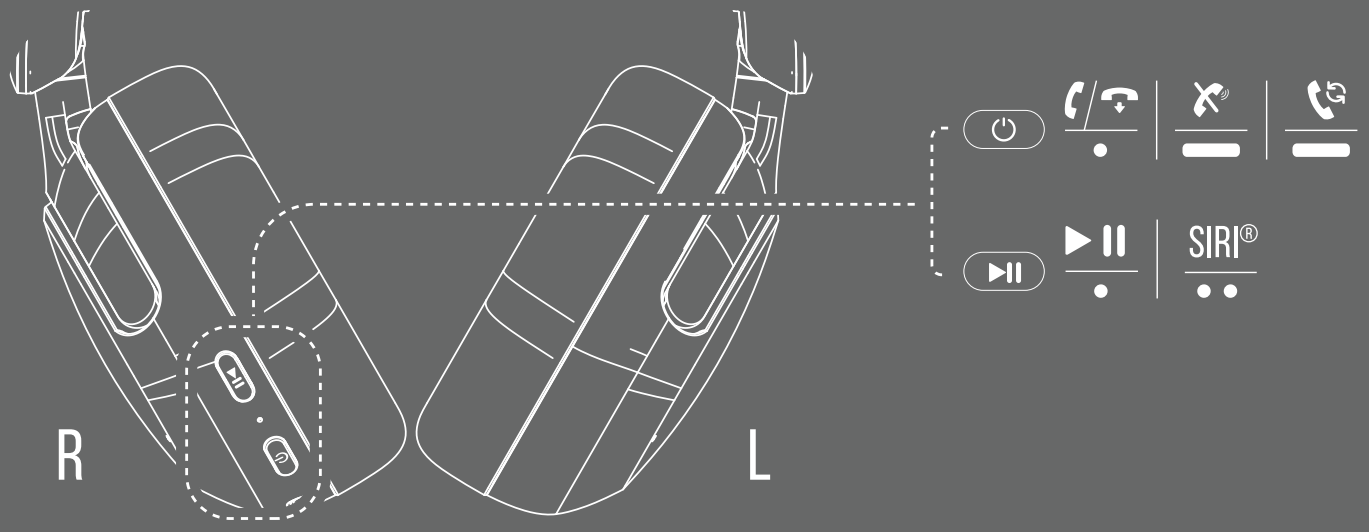

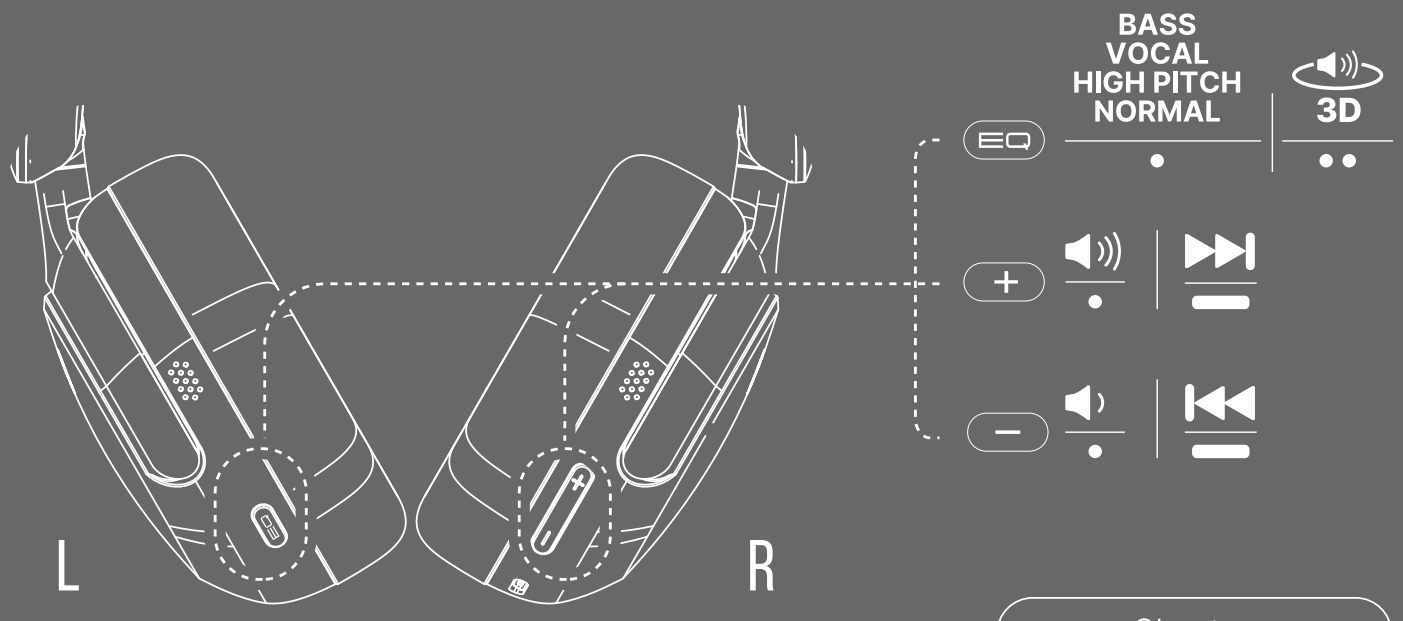

• : Short press
•• : Double press
— : Long press

Note: under 3D surround sound mode, EQ can not be changed.

MUSIC CONTROL / ĐIỀU KHIỂN NHẠC / 音乐控制

EN

Press to play/pause music.

Volume Control: Short press — to decrease volume, + to increase volume.
Track Control: Long press (>1s) — for the previous track, + for the next track.

VI

Nhấn để phát/tạm dừng nhạc.

Điều chỉnh âm lượng: Nhấn — để giảm âm lượng, + để tăng âm lượng.
Chuyển bài hát: Nhấn giữ (>1s) — để quay lại bài trước, + để chuyển tới bài tiếp theo.

ZH-CN

按下播放/暂停音乐。

音量控制： 短按 — 降低音量，短按 + 增加音量。
曲目控制： 长按 — 切换到上一首，长按 + 切换到下一首。

CHARGING

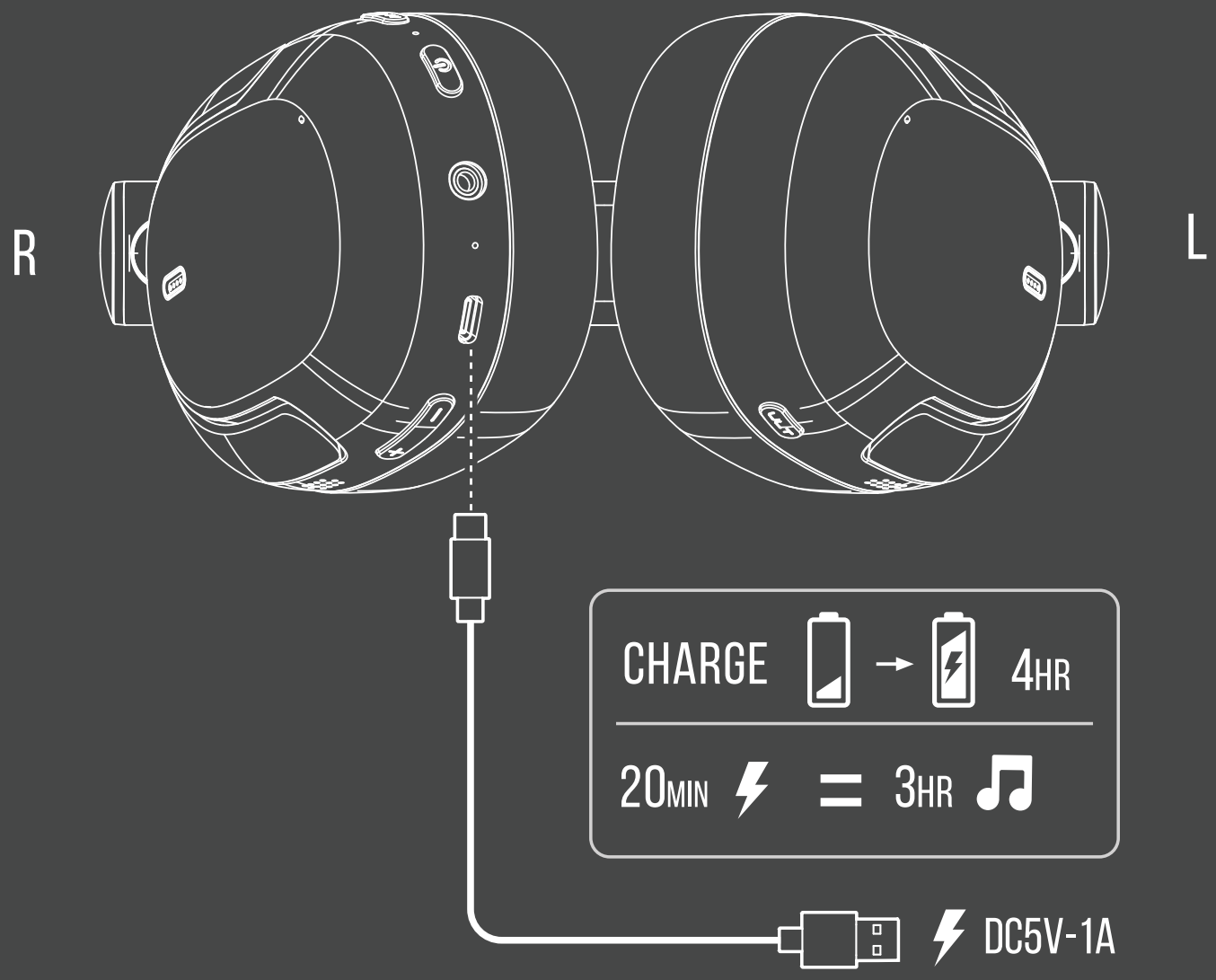

Please fully charge the headphones before using for the first time.

CHARGING / SẠC PIN / 充电

EN

Use a 5V-1A power source (adapter, power bank, or PC).
Low battery alerts: Red light flashing.
Charging in progress & Fully charged: Solid red.

VI

Sử dụng nguồn 5V-1A (adapter, sạc dự phòng hoặc máy tính).
Cảnh báo pin yếu: Đèn đỏ nhấp nháy.
Đang sạc & Đã sạc đầy: Đèn đỏ sáng liên tục.

ZH-CN

使用5V-1A电源（适配器、充电宝或电脑）。
低电量警示：红灯闪烁。
充电中 & 充满电：红灯常亮。

TECH SPECS

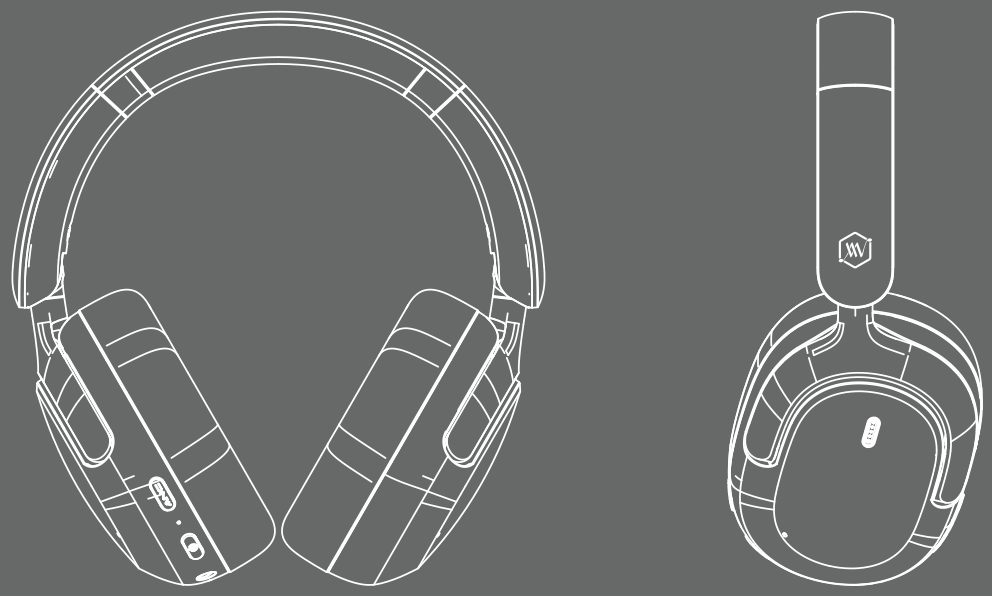

Speaker size	40mm
Frequency response	20Hz–20KHz
Impedance	32Ω
Headphones battery capacity	600mAh
Play time	50Hrs
	(dependent on volume level and music style)
Headphones charging time	~3Hrs
Wireless version	V6.0
Wireless solutions	JL7006
Working frequency	2.402GHz–2.480GHz
Effective distance	10M

THÔNG SỐ KỸ THUẬT / 技术规格

Kích thước loa (Transducers)	40mm
Dải tần	20Hz–20KHz
Trở kháng	32Ω
Dung lượng pin tai nghe	600mAh
Thời gian phát nhạc	~50 giờ
	(phụ thuộc vào mức âm lượng và thể loại nhạc)
Thời gian sạc tai nghe	~3 giờ
Phiên bản Không dây	V6.0
Chip Không dây	JL7006
Tần số hoạt động	2.402GHz–2.480GHz
Khoảng cách hiệu quả	10 mét

扬声器尺寸	40毫米
频率响应	20赫兹–20千赫兹
阻抗	32欧姆
耳机电池容量	600毫安时
播放时间	约50小时
	(取决于音量大小和音乐风格)
耳机充电时间	约3小时
无线版本	V6.0
无线芯片方案	JL7006
无线工作频率	2.402吉赫–2.480吉赫
有效距离	10米

SAFETY & MAINTENANCE

Please follow these suggestions to help prolong the product lifespan and to understand the warranty clauses clearly.

- Keep It Dry: Avoid moisture to prevent short circuits.
- Avoid Extreme Temperatures: Do not expose to sun, high heat, or cold to protect electronic components and the PCB board.
- Do Not Disassemble: Refrain from opening the product, especially if you are not a professional.
- Handle with Care: Avoid drops, strong vibrations, or impacts to prevent damage to the internal circuitry.
- Use Proper Cleaning Methods: Do not use high-chemical products or detergents. Avoid scratching the surface with sharp objects.
- Limit Charging: Charge for no more than 10 hours. Overcharging may reduce battery lifespan and performance. Use only the recommended charger and avoid leaving the device plugged in overnight.

If the product does not work properly, please contact Alpha Works authorized maintenance agents for assistance. Our staff will help resolve any issues.

AN TOÀN & BẢO DƯỠNG / 安全与维护

Vui lòng tuân theo các khuyến nghị sau để kéo dài tuổi thọ sản phẩm và hiểu rõ các điều khoản bảo hành.

- Giữ sản phẩm khô ráo: Tránh ẩm ướt để ngăn chặn đoản mạch.
- Tránh nhiệt độ cực đoan: Không để tiếp xúc với ánh nắng mặt trời, nhiệt độ cao hoặc lạnh để bảo vệ linh kiện điện tử và bảng mạch PCB.
- Không tự ý tháo rời: Không mở sản phẩm, đặc biệt nếu bạn không phải là chuyên gia.
- Xử lý cẩn thận: Tránh làm rơi, rung mạnh hoặc va đập để bảo vệ mạch điện bên trong.
- Sử dụng phương pháp vệ sinh phù hợp: Không dùng hóa chất mạnh hoặc chất tẩy rửa. Tránh làm trầy xước bề mặt bằng vật sắc nhọn.
- Hạn chế thời gian sạc: Không sạc quá 10 giờ. Sạc quá mức có thể làm giảm tuổi thọ và hiệu suất pin. Chỉ sử dụng bộ sạc được khuyến nghị và không cắm sạc qua đêm.

Nếu sản phẩm không hoạt động, vui lòng liên hệ với đại lý bảo hành ủy quyền của Alpha Works để được hỗ trợ. Nhân viên của chúng tôi sẽ giúp giải quyết mọi vấn đề.

请遵循以下建议，以延长产品的使用寿命，并清楚了解保修条款。

- 保持干燥：避免受潮，以防短路。
- 避免极端温度：不要暴露在阳光、高温或严寒环境中，以保护电子元件和PCB电路板。
- 不要拆卸：不要自行打开产品，尤其是非专业人士。
- 小心处理：避免摔落、剧烈震动或撞击，以防损坏内部电路。
- 使用适当的清洁方法：避免使用高浓度化学清洁剂或洗涤剂，避免用尖锐物体刮伤表面。
- 限制充电时间：充电时间不超过 10 小时。过度充电可能会缩短电池寿命并影响性能。请使用推荐的充电器，并避免设备长时间插电过夜。

如果产品无法正常工作，请联系 Alpha Works 授权维修代理寻求帮助。我们的工作人员将协助解决任何问题。

ALPHA
WORKS

CE RoHS

ALPHA WORKS INC.

83-85 White St, New York
NY 10013, USA
www.alphaworksaudio.com

SCAN ME